修饰处理与热处理

表面粗糙度:其余

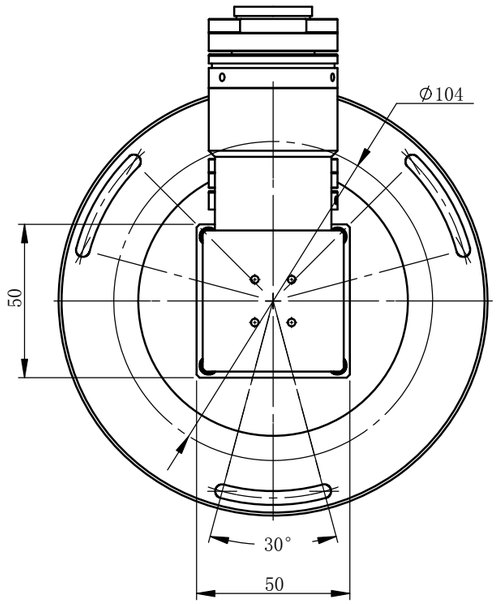

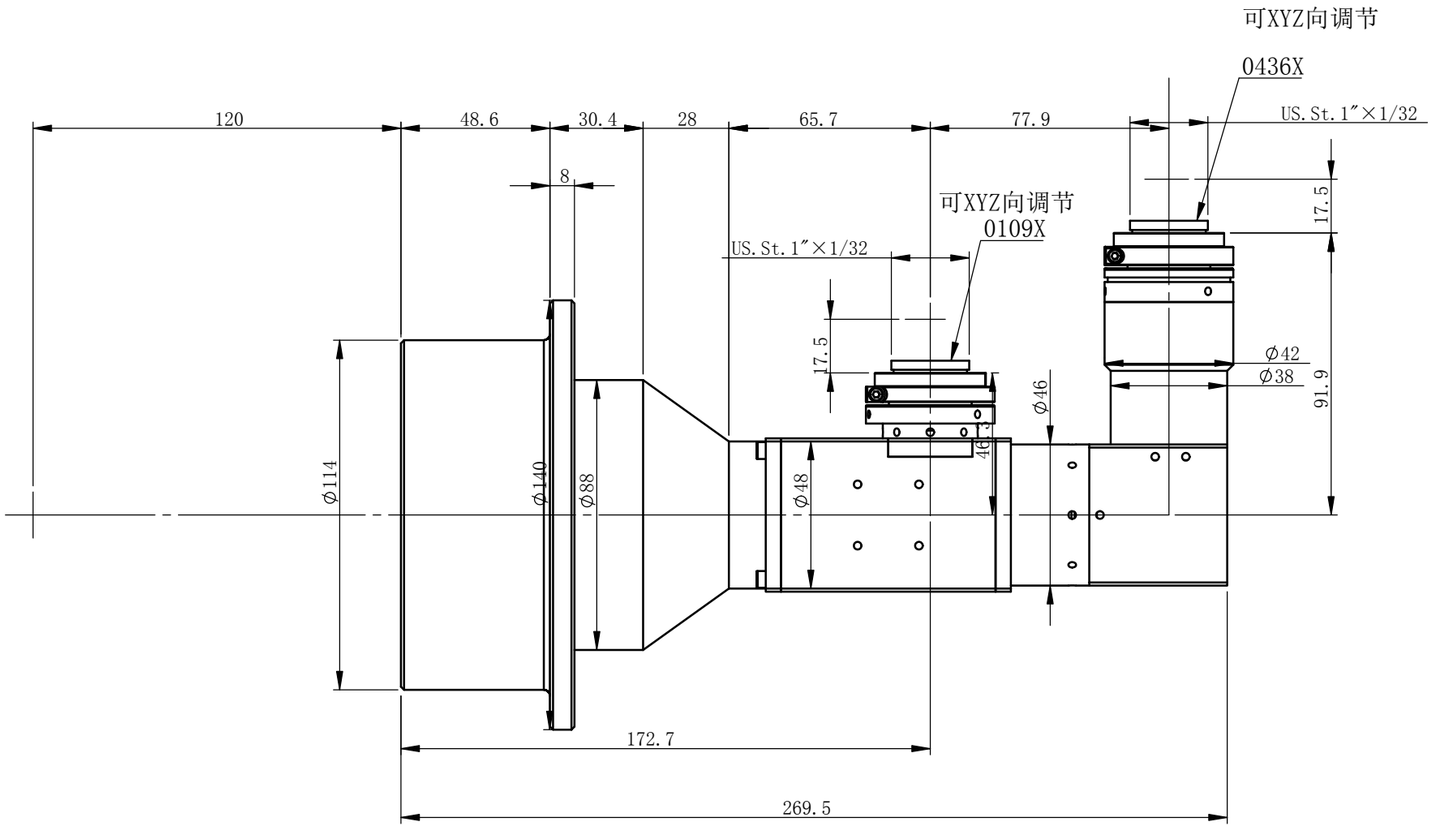

XF-5MDT01090436×120DSSB-L90

	小视野	大视野
光学结构	双远心	双远心
工作距	120mm	120mm
倍率	0.436X（物方FOV:25.2mm）	0.109X（物方FOV:100.9mm）
像方视场	11mm	11mm
远心度	<0.01°	<0.02°
光圈	F8	F8
MTF	＞0.3@130LP/mm	MTF＞0.3@130LP/mm
畸变	<0.085%	<0.1%
景深	±2.35mm	±37.7mm

功能一　0.109X和0.436X镜头保持物方同轴，既公用同一前组镜片，由分光镜分光后实现双倍率同轴观察。2个倍率镜头调整齐焦。

未注公差		未注角度公差	文 件 名 称		
X.X	±0.2	±30min	XF-5MDT01090436X120DSSB-L90-外形尺寸		
X.XX	±0.02		图 样 名 称		
X.XXX	±0.005	图纸尺寸：A3			
	签 名	日期/版本号	材 料	比 例	产 品 名 称
设计				1:1.5	
更改1			数量		灿锐光学
更改2			共 张	第 张	CAN-RILL OPTICS

灿锐光学拥有本图纸描述内容的全部知识产权，未经灿锐光学许，不得进行相关的生产。